DE

Montage- und Bedienungsanleitung

Füllstandsmesser für Gasflaschen mit App zur Füllstandsanzeige auf Smartphone und Tablet

EN

Assembly and operating instructions

Level gauge for gas cylinders with app to display the filling level on smartphones and tablets

FR

Instructions de montage et d'utilisation

Indicateur de niveau pour les bouteilles de gaz avec l'application d'affichage du niveau de remplissage sur le Smartphone et la tablette

NL

Montage- en gebruiksaanwijzing

Vulniveaumeter Senso4s voor gasflessen met app voor vulniveauweergave op smartphone en tablet

IT

Istruzioni di montaggio e d´utilizzo

Indicatore livello di riempimento Senso4s per bombole del gas con app per la lettura del livello di riempimento su smartphone e tablet

CE

Senso4s

ZU DIESER ANLEITUNG

- Diese Anleitung ist ein Teil des Produktes.
- Für den bestimmungsgemäßen Betrieb und zur Einhaltung der Gewährleistung ist diese Anleitung zu beachten und dem Betreiber auszuhändigen.
- Während der gesamten Benutzung aufbewahren.
- Zusätzlich zu dieser Anleitung sind die nationalen Vorschriften, Gesetze und Installationsrichtlinien zu beachten.

ABOUT THIS MANUAL

- This manual is part of the product.
- This manual must be observed and handed over to the operator to ensure that the component operates as intended and to comply with the warranty terms.
- Keep it in a safe place while you are using the product.
- In addition to this manual, please also observe national regulations, laws, and installation guidelines.

À PROPOSE DE CETTE NOTICE

- La présente notice fait partie intégrante du produit.
- Cette notice doit être observée et remise à l'exploitant en vue d'une exploitation conforme et pour respecter les conditions de garantie.
- À conserver pendant toute la durée d'utilisation.
- Outre cette notice, les prescriptions, lois et directives d'installation nationales doivent être respectées.

OVER DEZE HANDLEIDING

- Deze handleiding maakt deel uit van het product.
- Om het product volgens de voorschriften te kunnen gebruiken en in verband met de garantie moet deze handleiding in acht worden genomen en aan de gebruiker worden overhandigd.
- Deze handleiding moet tijdens de gehele gebruiksduur door de gebruiker worden bewaard.
- Neem naast deze handleiding ook de nationale voorschriften, wetten en installatierichtlijnen in acht.

NOTA SULLE PRESENTI ISTRUZIONI

- Queste istruzioni sono parte integrante del prodotto.
- Per garantire un funzionamento conforme alla destinazione d'uso e per non compromettere la validità della garanzia, è necessario attenersi alle presenti istruzioni e consegnarle al gestore.
- Conservarle per tutto il periodo di utilizzo.
- Oltre alle presenti istruzioni, osservare le disposizioni, le leggi e le direttive di installazione valide nel paese di utilizzo.

SICHERHEITSBEZOGENE HINWEISE

- Ihre Sicherheit und die Sicherheit anderer ist uns sehr wichtig.
- Wir haben viele wichtige Sicherheitshinweise in dieser Montage- und Bedienungsanleitung zur Verfügung gestellt.
- Lesen und beachten Sie alle Sicherheitshinweise sowie Hinweise.

⚠ Dies ist das Warnsymbol. Dieses Symbol warnt vor möglichen Gefahren, die den Tod oder Verletzungen für Sie und andere zur Folge haben können. Alle Sicherheitshinweise folgen dem Warnsymbol, auf dieses folgt entweder das Wort **„GEFAHR", „WARNUNG"** oder **„VORSICHT"**. Diese Worte bedeuten:

⚠GEFAHR
bezeichnet eine **Personengefährdung** mit einem **hohen Risikograd**.
→ Hat **Tod** oder eine **schwere Verletzung** zur Folge.

⚠WARNUNG
bezeichnet eine **Personengefährdung** mit einem **mittleren Risikograd**.
→ Hat **Tod** oder eine **schwere Verletzung** zur Folge.

⚠VORSICHT
bezeichnet eine **Personengefährdung** mit einem **niedrigen Risikograd**.
→ Hat eine **geringfügige** oder **mäßige Verletzung** zur Folge.

HINWEIS
bezeichnet einen **Sachschaden**.
→ Hat eine **Beeinflussung** auf den laufenden Betrieb.

SAFETY ADVICE

- Your safety and the safety of others are very important to us.
- We have provided many important safety messages in this assembly and operating manual.
- Always read and obey all safety messages.

⚠ This is the safety alert symbol.
This symbol alerts you to potential hazards that can kill or hurt you and others.
All safety messages will follow the safety alert symbol and either the word **"DANGER", "WARNING",** or **"CAUTION"**. These words mean:

⚠DANGER
describes a **personal hazard** with a **high degree of risk.**
→ May result in **death or serious injury.**

⚠WARNING
describes a **personal hazard** with a **medium degree of risk.**
→ May result in **death or serious injury.**

⚠CAUTION
describes a **personal hazard** with a **low degree of risk.**
→ May result in **minor or moderate injury.**

NOTICE
describes **material damage.**
→ Has an **effect** on ongoing operation.

CONSIGNES DE SÉCURITÉ

- Nous attachons une importance cruciale à votre sécurité et à celle d'autrui.
- Aussi avons-nous mis à votre disposition, dans cette notice de montage et d'utilisation, un grand nombre de consignes de sécurité des plus utiles.
- Veuillez lire et observer toutes les consignes de sécurité ainsi que les avis.

⚠ Voici le symbole de mise en garde.
Il vous avertit des dangers éventuels susceptibles d'entraîner des blessures ou la mort – la vôtre ou celle d'autrui. Toutes les consignes de sécurité sont précédées de ce symbole de mise en garde, lui-même accompagné des mots **« DANGER »,**
« AVERTISSEMENT » ou **« ATTENTION »**.
Voici la signification de ces termes :

⚠DANGER
signale un **danger pour une personne** comportant **un niveau de risque élevé**.
→ Peut entraîner **la mort ou une blessure grave.**

⚠AVERTISSEMENT
signale un **danger pour une personne** comportant un niveau de risque moyen.
→ Peut entraîner **la mort ou une blessure grave.**

⚠ATTENTION
signale un **danger pour une personne** comportant **un niveau de risque faible**.
→ Peut entraîner **une blessure légère à moyenne.**

AVIS
signale un **dommage matériel**.
→ Une **influence** sur l'exploitation.

VEILIGHEIDSVOORSCHRIFTEN

- Wij hechten veel waarde aan uw veiligheid en die van anderen.
- Daarom hebben we in deze montage- en gebruiksaanwijzing veel belangrijke veiligheidsvoorschriften opgenomen.
- Wij verzoeken u alle veiligheidsvoorschriften en overige instructies te lezen en op te volgen.

⚠ Dit is het waarschuwingssymbool. Dit symbool waarschuwt u voor mogelijke gevaren die zowel voor u als voor anderen de dood of verwondingen tot gevolg kunnen hebben. Alle veiligheidsvoorschriften worden aangegeven met een waarschuwingssymbool, gevolgd door het woord **"GEVAAR", "WAARSCHUWING"** of **"VOORZICHTIG"**. Deze woorden betekenen:

⚠GEVAAR
wijst op **gevaar voor personen** met een **hoog risico**.
→ Heeft de **dood of zware verwondingen** tot gevolg.

⚠WAARSCHUWING
wijst op **gevaar voor personen** met een **gemiddeld risico**.
→ Heeft de **dood of zware verwondingen**tot gevolg.

⚠VOORZICHTIG
wijst op **gevaar voor personen** met een **laag risico**.
→ Heeft lichte of **matige verwondingen** tot gevolg.

LET OP
wijst op mogelijke **materiële schade**.
→ Heeft **invloed** op het lopende bedrijf.

AVVERTENZE SULLA SICUREZZA

- Attribuiamo grande importanza alla sicurezza vostra e di chi vi circonda.
- Per questo, nelle presenti istruzioni di montaggio e di utilizzo abbiamo raccolto tante importanti avvertenze per la sicurezza.
- Vi invitiamo a leggere e osservare tutte le avvertenze e indicazioni fornite.

⚠ Questo è un simbolo di avvertenza. Esso richiama la vostra attenzione su potenziali pericoli che possono provocare la morte o lesioni all'utilizzatore e ad altre persone. Tutte le avvertenze per la sicurezza sono precedute dal simbolo di avvertenza, il quale è a sua volta preceduto dal termine **"PERICOLO", "AVVERTENZA"** o **"ATTENZIONE"**. Detti termini hanno il seguente significato:

⚠PERICOLO
indica un **pericolo per le persone** con un **grado di rischio elevato**.
→ Può comportare **conseguenze fatali** o **lesioni gravi**.

⚠AVVERTENZA
indica un **pericolo per le persone** con un **grado di rischio medio**.
→ Può comportare **conseguenze fatali** o **lesioni gravi**.

⚠ATTENZIONE
indica un **pericolo per le persone** con un **grado di rischio esiguo**.
→ Può comportare una **lesione** di entità lieve o **media**.

NOTA indica un **danno materiale**.
→ **Influisce** sul funzionamento dell'impianto.

Produktbezogene Sicherheitshinweise

⚠WARNUNG Herzschrittmacher!
Magnete können die Funktion von Herzschrittmachern und implantierten Defibrillatoren beeinflussen.
Ein Herzschrittmacher kann in den Testmodus geschaltet werden und Unwohlsein verursachen.
- Ein Defibrillator funktioniert unter Umständen nicht mehr.
- Halten Sie als Träger solcher Geräte einen genügenden Abstand zu Magneten ein.
- Warnen Sie Träger solcher Geräte vor der Annäherung an Magnete.

⚠GEFAHR
Ausströmendes Flüssiggas ist hoch entzündbar!
Kann zu Explosionen führen. Schwere Verbrennungen bei direktem Hautkontakt.
- Verbindungen regelmäßig auf Dichtheit prüfen!
- Bei Gasgeruch und Undichtheit sofortige Außerbetriebnahme der Anlage!
- Zündquellen oder elektrische Geräte außer Reichweite halten!
- Entsprechende Gesetze und Verordnungen beachten!

§EU

Dieses Produkt ist kein Spielzeug und darf nicht in die Hände von Kindern gelangen!

⚠VORSICHT
Vorhersehbare Fehlanwendung!
Dieses Produkt ist nicht dafür bestimmt, Personen (einschließlich Kinder) zu wiegen.
- BESTIMMUNGSGEMÄSSE VERWENDUNG beachten!

Product-related safety advice

⚠WARNING
Cardiac pacemakers!
Magnets can influence the function of cardiac pacemakers and implanted defibrillators.
A pacemaker can be switched to test mode and lead to the person feeling unwell.
- Under certain circumstances, defibrillators may stop working.
- If you have either of these devices, please remain an adequate distance away from magnets.
- Warn people who may have either of these about the proximity of magnets.

⚠DANGER
Escaping liquid petroleum gas is highly flammable!
Can cause explosions. Severe burns in case of direct skin contact.
- Regularly check connections for leak-tightness.
- If you smell gas or detect a leak, shut the system down immediately.
- Keep ignition sources and electrical devices out of reach.
- Observe applicable laws and regulations.

This device is not a toy. Keep out of the reach of children.

⚠CAUTION
Foreseeable misuse!
This product is not designed or intended to weigh people (including children).
- Please observe the instructions on INTENDED USE!

Consignes de sécurité relatives au produit

⚠AVERTISSEMENT
Stimulateur cardiaque !
Les aimants peuvent affecter le fonctionnement des stimulateurs cardiaques et des défibrillateurs implantés.
Un stimulateur cardiaque peut passer en mode de test et provoquer un malaise.
- Dans certains cas, un défibrillateur ne fonctionne plus.
- Si vous portez de tels appareils, observez une distance suffisante par rapport aux aimants.
- Mettez les porteurs de tels appareils en garde d'approcher les aimants.

⚠DANGER Le gaz de pétrole liquéfié qui s'écoule est hautement inflammable !
Peut provoquer des explosions. Risque de graves brûlures au contact direct avec la peau.
- Contrôler régulièrement l'étanchéité des raccords !
- Mise hors service immédiate de l'installation en cas d'odeur de gaz et de fuite !
- Maintenir à l'écart des sources d'inflammation et des équipements électriques !
- Respecter la législation et les règlements correspondants !

Cet appareil n'est pas un jouet et il n'est pas destiné aux enfants !

⚠ATTENTION
Utilisation inappropriée prévisible !
Ce produit n'est pas destiné à peser les personnes (y compris les enfants).
- Respecter l'UTILISATION CONFORME !

Veiligheidsvoorschriften met betrekking tot het product

⚠WAARSCHUWING
Pacemakers!
Magneten kunnen de werking van pacemakers en geïmplanteerde defibrillatoren beïnvloeden.
Een pacemaker kan in de testmodus geschakeld worden en onpasselijkheid veroorzaken.
- Onder bepaalde omstandigheden functioneert een defibrillator niet meer.
- Bewaar als drager van dergelijke afstanden een voldoende afstand ten opzichte van magneten.
- Waarschuw drager van dergelijke apparaten voor nadering van magneten.

⚠GEVAAR Vloeibaar gas is bij ontsnapping licht ontvlambaar!
Explosiegevaar. Leidt bij direct contact met de huid tot ernstige brandwonden.
- Controleer de verbindingen regelmatig op lekkage!
- Stel het apparaat direct buiten bedrijf als u gas ruikt of een lekkage waarneemt!
- Houd ontstekingsbronnen en elektrische apparaten op afstand!
- Neem de toepasselijke wetten en verordeningen in acht!

Dit product is geen speelgoed en mag niet in de handen van kinderen terechtkomen!

⚠VOORZICHTIG
Te voorzien verkeerd gebruik!
Dit product is niet bedoeld om personen (met inbegrip van kinderen) te wegen.
- GEBRUIK VOLGENS DE VOORSCHRIFTEN in acht nemen!

Avvertenze per la sicurezza legate al prodotto

⚠AVVERTENZA
Pacemaker!
I magneti possono incidere sul funzionamento di pacemaker e di defibrillatori impiantati.
Nel pacemaker può essere azionata la modalità test e causare malessere.
- A seconda dei casi è possibile che un defibrillatore smetta di funzionare.
- I portatori di tali dispositivi devono mantenere un'adeguata distanza dai magneti.
- Avvertire i portatori di tali dispositivi prima che si avvicinino ai magneti.

⚠PERICOLO
Le fuoriuscite di gas liquido sono estremamente infiammabili! Pericolo di esplosioni. Gravi ustioni in caso di contatto diretto con la cute.
- Controllare regolarmente la tenuta delle connessioni!
- In caso di odore di gas o mancanza di tenuta, procedere immediatamente alla messa fuori servizio dell'impianto!
- Tenere fonti di accensione o apparecchi elettrici lontano dal campo d'azione!
- Attenersi alle relative leggi ed ordinanze!

Questo prodotto non è un giocattolo e dev'essere tenuto lontano dalla portata dei bambini!

⚠ATTENZIONE
Uso improprio prevedibile!
Questo prodotto non è predisposto per determinare il peso delle persone (compresi i bambini).
- Osservare l'UTILIZZO CONFORME!

Sicherheitshinweise elektrische Komponenten

⚠VORSICHT Funktion und Betriebssicherheit des Gerätes können nur unter den klimatischen Verhältnissen, die bei TECHNISCHE DATEN spezifiziert sind, gewährleistet werden. Wird das Gerät von einer kalten in eine warme Umgebung transportiert, kann durch Kondensatbildung eine Störung der Gerätefunktion eintreten oder das Gerät zerstört werden. Aus diesem Grund muss die Angleichung der Gerätetemperatur an die Umgebungstemperatur vor der Inbetriebnahme abgewartet werden. **⚠VORSICHT** Wenn Grund zur Annahme besteht, dass das Gerät nicht mehr gefahrlos betrieben werden kann, so ist es außer Betrieb zu nehmen. Die Sicherheit des Benutzers kann durch das Gerät beeinträchtigt sein, wenn es z. B:
- sichtbare Schäden aufweist,
- nicht mehr wie vorgeschrieben arbeitet,
- längere Zeit unter ungeeigneten Bedingungen gelagert wurde.

Im Zweifelsfall Gerät zur Reparatur oder Wartung an den Hersteller schicken.

Safety precautions for electrical components

⚠CAUTION
The functions and operating safety of the device are guaranteed only under the climatic conditions that are specified in TECHNICAL DATA. If the device is transported from a cold to a warm environment, condensation may cause the device to malfunction or may even destroy the device. Because of this, you must ensure that the device has acclimatised to the ambient temperature before using it.

⚠CAUTION
If you have any doubts that the device can be operated safely, do not operate it. Your safety may be adversely affected by the device, if for example:
- it is obviously damaged,
- it no longer works as specified,
- it has been stored in unsuitable conditions for some time.

If in doubt, send the device to the manufacturer for repair or maintenance.

Consignes de sécurité relatives aux composants électriques

⚠ATTENTION Le bon fonctionnement et la sécurité de fonctionnement de l'appareil ne peuvent être garantis que dans le respect des conditions climatiques spécifiées au point CARACTÉRISTIQUES TECHNIQUES. Si l'appareil passe d'un environnement froid à un environnement chaud, il peut se former de la condensation entraînant un dysfonctionnement, voire une destruction de l'appareil. Aussi est-il nécessaire d'attendre que la température de l'appareil soit adaptée à la température ambiante avant la mise en service. **⚠ATTENTION** S'il y a des raisons de penser que l'appareil ne peut plus être mis en service sans risque, il est impératif de le mettre hors service.
L'appareil peut nuire à la sécurité de l'utilisateur, p. ex. :
- s'il présente des dommages visibles,
- s'il ne fonctionne plus comme il se doit,
- s'il a été stocké pendant une période prolongée dans des conditions non appropriées.

En cas de doute, renvoyer l'appareil au fabricant pour réparation ou maintenance.

Veiligheidsaanwijzingen elektrische componenten

⚠VOORZICHTIG De werking en bedrijfszekerheid van het apparaat kunnen alleen gegarandeerd worden onder klimaatomstandigheden die bij TECHNISCHE GEGEVENS zijn gespecificeerd. Als het apparaat vanuit een koude naar een warme omgeving wordt overgebracht, kan door condensvorming een storing van de werking optreden of het apparaat kan beschadigd raken. Daarom moet voor inbedrijfstelling worden gewacht tot het apparaat de temperatuur van de omgeving heeft aangenomen. **⚠VOORZICHTIG** Als u vermoedt dat het apparaat niet meer zonder gevaar kan worden gebruikt, dan dient u dit uit bedrijf te nemen. De veiligheid van de gebruiker kan door het apparaat in gevaar worden gebracht, als bijvoorbeeld:
- zichtbare schade aanwezig is,
- het niet meer overeenkomstig de voorschriften werkt,
- het gedurende langere tijd onder onjuiste omstandigheden is opgeslagen.

Stuur het apparaat in twijfelgevallen voor reparatie of onderhoud naar de fabricant.

Avvertenze di sicurezza per i componenti elettrici

⚠ATTENZIONE La funzionalità e la sicurezza di funzionamento dell'apparecchio possono essere garantite solo alle condizioni climatiche specificate nei DATI TECNICI. Se l'apparecchio passa da un ambiente freddo a un ambiente caldo, la formazione di condensa può provocare un'anomalia di funzionamento o danneggiare irrimediabilmente l'apparecchio. Prima della messa in servizio è quindi necessario attendere che la temperatura dell'apparecchio si adegui alla temperatura ambiente. **⚠ATTENZIONE** Se c'è ragione di credere che l'apparecchio non possa più funzionare senza rischi, deve essere messo fuori servizio. La sicurezza dell'utente può essere compromessa dall'apparecchio, se quest'ultimo ad es.:
- presenta danni visibili,
- non funziona più come prescritto,
- è stato immagazzinato per un tempo prolungato a condizioni non idonee.

In caso di dubbio inviare l'apparecchio al produttore per la riparazione o la manutenzione.

DE

PRODUKTINFORMATION

Die Kombination aus digitalem Füllstandsmesser Senso4s und Füllstandsanzeige-App wird zur zuverlässigen Überwachung von Gasfüllständen in Gasflaschen eingesetzt. Die Bluetooth 4.0 Verbindung zu mobilen Endgeräten ermöglicht dem Benutzer die Kontrolle des Gasverbrauches. Durch die flexibel ausziehbaren, magnetischen Standfüße passt sich der digitale Füllstandsmesser Senso4s an die unterschiedlichen Durchmesser der Gasflaschenböden an. In die magnetischen Standfüße sind die Wiegeelemente integriert. Die App für Android und iOS für den Senso4s kann für das jeweilige Betriebssystem im Google Play Store oder im Apple App Store kostenlos herunterladen werden.

BESTIMMUNGSGEMÄSSE VERWENDUNG

Einsatzbereich

- in Flüssiggasanlagen im Freizeitbereich

Betreiberort

- Betrieb im wettergeschützten und sonnengeschützten Außenbereich

⚠GEFAHR Betrieb in explosionsgefährdeten Bereichen nicht zulässig!

- Kann zu Explosion oder schweren Verletzungen führen.
- Nicht in Bereichen installieren in denen die Temperatur 40 °C über- oder –10 °C unterschreitet.

Einbauort

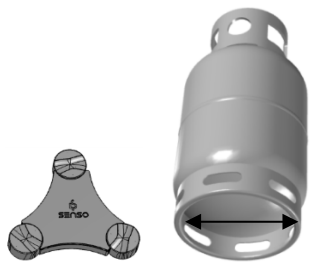

min. Ø 180 mm

- zum Unterbau an einen Gasflaschenboden
- Durchmesser Gasflaschenboden bis maximal 320 mm
- Gasflasche bis 45 kg Gesamtgewicht (Taragewicht + Füllgewicht)

HINWEIS Für eine fehlerfreie Messung muss die Gasflasche mit dem Füllstandsmesser Senso4s waagerecht auf einem festen, ebenen, stabilen und trockenen Untergrund windgeschützt stehen.

⚠VORSICHT Verletzungsgefahr durch das Heben von schweren Gasflaschen!

Das Heben von schweren Lasten kann zu Verletzungen führen.

- Heben Sie die schwere Gasflasche niemals allein an.

Einbaulage

- waagerecht

NICHT BESTIMMUNGSGEMÄSSE VERWENDUNG

Jede Verwendung, die über die bestimmungsgemäße Verwendung hinausgeht z.B.:

- Änderungen am Produkt oder an einem Teil des Produktes
- Betrieb in feuchter oder nasser Umgebung
- Verwendung auf weichem oder schiefem oder sonstigen ungeeignetem Untergrund
- Einbau unter Gasflaschen mit > 45 kg Gesamtgewicht (Taragewicht + Füllgewicht)
- Einbau an Gasflaschenböden mit Durchmesser <18 cm oder > 32 cm
- dauerhafter Betrieb in Gasflaschenkästen im Caravan oder Motorcaravan
- Betrieb in Gasflaschenkästen auf Booten
- Betrieb während der Fahrt
- Entnahme aus liegenden Gasflaschen
- Verwendung bei Umgebungstemperaturen abweichend von: siehe TECHNISCHE DATEN
- Bestimmung des Körpergewichtes von Personen
- Verwendung in gewerblich genutzten Flüssiggasanlagen
- Verwendung für gewerblich oder häuslich genutzte Mehrflaschenanlagen

VORTEILE UND AUSSTATTUNG

- für alle gängigen Gasflaschen mit einem Füllgewicht von z. B. 5, 8 11 und 16 kg
- Verwaltung von mehreren Gasflaschen in unterschiedlichen Größen
- einfache Installation:
  - App auf Smartphone oder Tablet (nicht im Lieferumfang enthalten) herunterladen
  - Bluetooth einschalten
  - Verbindung via Bluetooth zwischen mobilem Endgerät und Senso4s herstellen
  - Gasflasche mit Zubehör auf die einstellbaren magnetischen Standfüße des Senso4s platzieren
  - messen und die Werte in der App ablesen
- Verbindung via Bluetooth zwischen Senso4s und dem Smartphone / Tablet
- Menüsprache der App in Deutsch und Englisch
- Erfassung der Parameter Tara- und Füllgewicht der jeweiligen Gasflasche
- bereits ab der zweiten Messung ermittelt die App eine Langzeitprognose des Gasverbrauchs
- Batteriezustandsanzeige des Füllstandsmesser in der App

EN

PRODUCT INFORMATION

The combination of digital level gauge Senso4s and the level gauge app is used for the reliable monitoring of gas filling levels in gas cylinders.
The Bluetooth 4.0 connection to mobile devices allows the user to check gas consumption.
Thanks to the flexible, magnetic pull-out stands, the digital level gauge Senso4s suits the different diameters of gas cylinder bases. The weighing elements are integrated into the magnetic stands.
The app for Android and iOS for Senso4s can be downloaded for free in the Google Play Store or in the Apple App Store for your respective operating system.

INTENDED USE

Area of application

- in LPG systems in leisure time

Place of operation

- operation in weatherproof and sun-protected outdoor areas

⚠DANGER

May not be used in potentially explosive areas!

- Can cause an explosion or serious injuries.
- Do not install in areas where the temperature exceeds 40°C or falls below –10°C.

Installation location

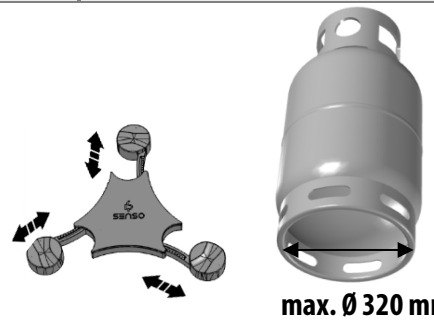

max. Ø 320 mm

- to be placed under a gas cylinder base
- gas cylinder base diameter up to max. 320 mm
- gas cylinder up to 45 kg total weight (tare weight + filling weight)

NOTICE For an accurate measurement, the gas cylinder must be placed horizontally with the Senso4s level gauge on solid, level, stable and dry ground and be protected from wind.

⚠CAUTION

Danger of injury from lifting heavy gas cylinders!

Lifting heavy loads can lead to injuries.

- Never lift heavy gas cylinders alone.

Installation position

- horizontal

INAPPROPRIATE USE

All uses exceeding the concept of intended use: e.g.

- changes to the product or parts of the product
- operating in a moist or wet environment
- use on soft or sloping or otherwise unsuitable ground
- installation under gas cylinders with > 45 kg total weight (tare + filling weight)
- installation with gas cylinder bases with a diameter of <18 cm or > 32 cm
- continuous operation in gas cylinder cases in caravans or motorhomes
- operation in gas cylinder cases on boats
- operation while driving
- withdrawal from horizontal gas cylinders
- use at ambient temperature varying from: see TECHNICAL DATA
- use to determine the weight of people
- use in commercially used LPG systems
- use for commercial or home multiple cylinder systems

ADVANTAGES AND EQUIPMENT

- for all conventional gas cylinders with a filling weight of 5, 8,11 and 16 kg, for instance
- administration of several gas cylinders of different sizes
- simple installation:
  - download the app on your smartphone or tablet (not included in delivery)
  - switch on Bluetooth
  - connect your mobile device and Senso4s via Bluetooth
  - place the gas cylinder with accessories on the adjustable, magnetic stand of the Senso4s
  - measure and read the values in the app
- Bluetooth connection between Senso4s and the smartphone / tablet
- app menu language in German and English
- recording the parameters for the tare and filling weight of the respective gas cylinder
- the app will determine a long-term forecast of the gas consumption from as early as the second measurement
- battery status display of the level gauge in the app

FR

INFORMATION SUR LE PRODUIT

La combinaison de l'indicateur de niveau numérique Senso4s et de l'application d'affichage du niveau de remplissage est employée pour assurer une surveillance fiable des niveaux de gaz dans les bouteilles de gaz. La connexion Bluetooth 4.0 avec les terminaux mobiles permet à l'utilisateur de contrôler la consommation de gaz. Grâce aux pieds d'appui magnétiques télescopiques de manière flexible, l'indicateur de niveau numérique Senso4s s'adapte aux différents diamètres des fonds de bouteilles de gaz. Les éléments de pesage sont intégrés dans les pieds d'appui magnétiques. L'application pour l'Androide et l'iOS du Senso4s peut être téléchargée gratuitement pour le système d'exploitation respectif dans le Google Play Store ou dans l'Apple App Store.

UTILISATION CONFORME

Domaine d'utilisation

- dans des installations de GPL dans le domaine de loisirs

Lieu d'exploitation

- exploitation à l'extérieur à l'abri des intempéries et du rayonnement solaire

⚠DANGER Utilisation en atmosphères explosibles inadmissible !

- Peut provoquer une explosion ou entraîner des blessures graves.
- Ne doit pas être installé dans des zones avec une température supérieure à 40 °C ou inférieure à –10 °

Lieu d'installation

- positionnement au-dessous du fond d'une bouteille de gaz
- diamètre du fond de bouteille de gaz jusqu'à 320 mm au maximum
- bouteille de gaz jusqu'à 45 kg de poids total (poids à vide plus le poids de remplissage)

AVIS Pour qu'un mesurage correct soit assuré, la bouteille de gaz avec l'indicateur de niveau Senso4s doit être posée horizontalement sur un support solide, plane, stable et sec à l'abri du vent.

⚠ATTENTION Risque de blessure dû au soulèvement de bouteilles de gaz lourdes !

Le soulèvement d'objets lourds peut causer des blessures.

- Ne soulevez jamais les bouteilles de gaz lourdes seul.

Position de montage

- horizontale

UTILISATION NON CONFORME

Toute utilisation dépassant le cadre de l'utilisation conforme à la destination du produit p. ex :

- modifications effectuées sur le produit ou sur une partie du produit
- exploitation dans un environnement humide ou trempé
- utilisation sur un support mou ou oblique ou sur autre support inadapté
- montage au-dessous de bouteilles de gaz de poids total > 45 kg (poids à vide + poids de remplissage)
- montage au-dessous des fonds de bouteilles de gaz avec un diamètre de <18 ou de > 32 cm
- fonctionnement permanent dans les coffres à bouteille de gaz de la caravane ou du camping-car
- fonctionnement dans les coffres à bouteille de gaz sur les bateaux
- fonctionnement pendant le trajet
- soutirage de bouteilles à gaz horizontales
- utilisation en présence de températures ambiantes différentes : voir les DONNÉES TECHNIQUES
- utilisation pour déterminer le poids corporel des personnes
- utilisation dans des installations de GPL à usage commercial
- utilisation dans des installations à bouteilles multiples à usage commercial ou domestique

AVANTAGES ET ÉQUIPEMENT

- pour toutes les bouteilles de gaz usuelles avec un poids de remplissage, p. ex. de 5, 8, 11 et 16 kg
- gestion de plusieurs bouteilles à gaz de tailles différentes
- installation simple :
  - télécharger l'application sur le Smartphone ou la tablette (non fournis)
  - activer Bluetooth et établir la connexion entre le terminal mobile et Senso4s via Bluetooth
  - poser la bouteille de gaz avec accessoires sur les pieds d'appui magnétiques télescopiques de l'indicateur de niveau Senso4s
  - mesurer et relever les valeurs dans l'application
- connexion via Bluetooth entre Senso4s et le Smartphone / tablette
- langue de menu de l'app en allemand et en anglais
- saisie des paramètres « poids à vide » et « poids de remplissage) » de la bouteille de gaz respective
- déjà à partir du deuxième mesurage, l'application détermine un pronostic à long terme de la consommation de gaz
- témoin de charge de la batterie de l'indicateur de niveau dans l'application

NL

PRODUCTINFORMATIE

De combinatie van de digitale vulniveaumeter Senso4s en de vulniveauweergaveapp wordt gebruikt voor een betrouwbare bewaking van gasvulniveaus in gasflessen. De Bluetooth 4.0-verbinding met mobiele eindapparaten stelt de gebruiker in staat, het gasverbruik te controleren. Dankzij de flexibel uittrekbare, magnetische standpootjes past de digitale vulniveaumeter Senso4s zich aan de verschillende diameters van de gasflesbodems aan. In de magnetische standpootjes zijn de weegelementen geïntegreerd.
De app voor Android en iOS voor de Senso4s kan voor het desbetreffende besturingssysteem in de Google Play Store of in de Apple App Store gratis gedownload worden.

BEOOGD GEBRUIK

Toepassingsgebied

- in installaties met vloeibaar gas in een vrijetijdsomgeving

Plaats van toepassing

- gebruik buiten, beschermd tegen weersinvloeden en de zon

⚠GEVAAR Niet gebruiken in explosiegevaarlijke omgevingen!

- Kan een explosie of zware verwondingen veroorzaken.
- Niet in zones installeren waarin de temperatuur 40 °C overschrijdt of onder –10 °C zakt.

Inbouwlocatie

- als onderbouw op een gasflesbodem
- diameter gasflesbodem tot maximaal 320 mm
- gasfles tot een totaal gewicht van 45 kg (tarragewicht + vulgewicht)

LET OP Voor een feilloze meting moet de gasfles met de vulniveaumeter Senso4s horizontaal op een vaste, effen, stabiele en droge ondergrond staan, beschut tegen de wind.

⚠VOORZICHTIG Gevaar voor letsels door het heffen van zware gasflessen!

Het heffen van zware lasten kan tot letsels leiden.

- Hef zware gasflessen nooit alleen op.

Inbouwpositie

- horizontaal

ONREGLEMENTAIR GEBRUIK

Ieder gebruik dat niet aan het gebruik volgens de voorschriften voldoetbijv.:

- wijziging van het product of een deel van het product
- gebruik in een vochtige of natte omgeving
- gebruik op een zachte, scheve of anderszins ongeschikte ondergrond
- inbouw onder gasfles met > 45 kg totaal gewicht (tarragewicht + vulgewicht)
- inbouw op gasflesbodems met diameter <18 cm of > 32 cm
- permanent gebruik in gasfleskasten in de caravan of camper
- gebruik in gasfleskasten op boten
- gebruik tijdens de rit
- gebruik om het lichaamsgewicht van personen te bepalen
- uitname uit neerliggende gasflessen
- gebruik bij omgevingstemperaturen afwijkend van: zie TECHNISCHE GEGEVENS
- toepassing in commercieel gebezigde installaties met vloeibaar gas
- toepassing voor commercieel of huiselijk gebezigde installaties met meerdere flessen

VOORDELEN EN UITRUSTING

- voor alle gangbare gasflessen met een vulgewicht van bv. 5, 8, 11 en 16 kg
- beheer van meerdere gasflessen van verschillende grootte
- eenvoudige installatie:
  - app op smartphone of tablet (niet in de leveringsomvang inbegrepen) downloaden
  - bluetooth inschakelen
  - verbinding via bluetooth tussen mobiel eindapparaat en Senso4s tot stand brengen
  - gasfles met toebehoren op de instelbare magnetische standpootjes van de vulniveaumeter Senso4s plaatsen
  - meten en de waarden in de app aflezen
- verbinding via bluetooth tussen Senso4s en de smartphone / tablet
- menutaal van de app in het Duits en Engels
- registratie van de parameters tarra- en vulgewicht van de desbetreffende gasfles
- reeds vanaf de tweede meting stelt de app een langetermijnprognose van het verbruik op
- weergave van het batterijpeil van de vulniveaumeter in de app

IT

INFORMAZIONI SUL PRODOTTO

La combinazione di un indicatore del livello di riempimento digitale Senso4s e di un'app per la lettura del livello di riempimento viene utilizzato per un monitoraggio sicuro dei livelli di riempimento nelle bombole del gas.
Il collegamento Bluetooth 4.0 verso terminali mobili consente all'utente di verificare il consumo di gas.
Grazie ai supporti magnetici flessibili, l'indicatore del livello di riempimento digitale Senso4s si adatta alle basi delle bombole del gas di diverso diametro. Nei supporti magnetici sono integrati gli elementi di pesatura.
L'app per Android e iOS per Senso4s può essere scaricata gratuitamente per il rispettivo sistema operativo nel Google Play Store o nell'Apple App Store.

IMPIEGO CONFORME ALL'USO PREVISTO

Campo di applicazione

- in impianti di gas liquido nelle aree di svago

Luogo d'impiego

- utilizzo in ambiente esterno al riparo dagli agenti atmosferici e dai raggi solari

⚠PERICOLO Non è consentito l'utilizzo in zone con rischio di esplosione!

- Rischio di esplosioni e gravi lesioni.
- Non installare in aree in cui la temperatura sia superiore ai 40 °C o inferiore ai –10 °C

Luogo d'installazione

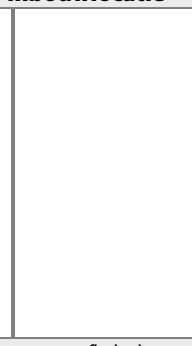

- come sottofondo alla base della bombola del gas
- diametro della base della bombola del gas fino a massimo 320 mm
- bombola del gas con peso complessivo fino a 45 kg (peso di tara + peso di riempimento)

NOTA Per una misurazione corretta, posizionare la bombola del gas con l'indicatore del livello di riempimento Senso4s in posizione orizzontale su una superficie rigida, piana, stabile e asciutta.

⚠ATTENZIONE Pericolo di lesioni per il sollevamento di bombole del gas pesanti!

Il sollevamento di carichi pesanti può causare lesioni.

- Non sollevare mai da soli le bombole del gas pesanti.

Posizione di installazione

- orizzontale

USO NON CONFORME A QUELLO PREVISTO

Ogni uso diverso da quello previsto ad es:

- modifiche del prodotto o di sue parti
- utilizzo in ambienti umidi o bagnati
- utilizzo su superfici morbide o inclinate o in altro modo inadeguate
- montaggio sotto bombole del gas con peso complessivo > 45 kg (peso di tara + peso di riempimento)
- montaggio sulle basi delle bombole del gas con diametro < 18 cm o > 32 cm
- funzionamento continuo nei contenitori per bombola del gas in roulotte o camper
- funzionamento nei contenitori per bombola del gas su barche
- funzionamento durante la guida
- prelievo da bombole del gas coricate
- utilizzo per determinare il peso corporeo di persone
- utilizzo a temperatura ambiente salvo: vedere DATI TECNICI
- utilizzo in impianti di gas liquido ad uso commerciale
- utilizzo per impianti a più bombole commerciali o domestici

VANTAGGI E DOTAZIONI

- per tutte le bombole del gas in commercio con un peso di riempimento di ad es. 5, 8 11e 16 kg
- gestione di più bombole del gas di diverse dimensioni
- installazione semplice:
  - scaricare l'app su smartphone o tablet (non compresi nella fornitura)
  - accendere il Bluetooth
  - creare una connessione Bluetooth tra il terminale mobile e Senso4s
  - posizionare la bombola del gas con gli accessori sui supporti magnetici regolabili dell'indicatore del livello di riempimento Senso4s
  - misurare e rilevare i valori nell'app
- connessione Bluetooth tra Senso4s e lo smartphone /tablet
- lingua del menu dell'app in tedesco e in inglese
- rilevazione dei parametri peso di tara e peso di riempimento per ciascuna bombola del gas
- fin dalla seconda misurazione, l'app rileva una previsione a lungo termine del consumo
- indicatore del livello della batteria dell'indicatore del livello di riempimento nell'app

DE

MONTAGE

Vor der Montage ist das Produkt auf Transportschäden und Vollständigkeit zu prüfen.

Anforderungen an den Bediener
Der Bediener muss vor Gebrauch dieses Produktes die Montage- und Bedienungsanleitung aufmerksam gelesen haben.
Dieses Produkt ist kein Spielzeug und darf nicht in die Hände von Kindern gelangen!

⚠WARNUNG Herzschrittmacher!
Magnete können die Funktion von Herzschrittmachern und implantierten Defibrillatoren beeinflussen.
Ein Herzschrittmacher kann in den Testmodus geschaltet werden und Unwohlsein verursachen.
- Ein Defibrillator funktioniert unter Umständen nicht mehr.
- Halten Sie als Träger solcher Geräte einen genügenden Abstand zu Magneten ein.
- Warnen Sie Träger solcher Geräte vor der Annäherung an Magnete.

Umgang mit Batterien

⚠VORSICHT
- Batterien nicht aufladen!
- Batterien nicht gewaltsam öffnen!
- Polarität (+/–) beachten!
- Batterien nicht kurzschließen!
- Batterien keiner großen Wärme, wie z. B. Sonneneinstrahlung, Feuer etc. aussetzen.

HINWEIS Wiederaufladbare Batterien nicht für die Stromversorgung des Produktes verwenden!
1. Batteriefach auf der Unterseite aufschrauben, neue Batterien (3 Batterien Typ AAA 1,5 V, nicht im Lieferumfang enthalten) unter Beachtung der Polarität „+“ und „–“ in den Füllstandsmesser einlegen.
2. Batteriefach wieder verschließen.

In die einstellbaren Standfüße Ⓐ des Senso4s sind Magnete eingearbeitet, die jedoch nur mit Stahlflaschen funktionieren, bei Kunststoff- oder Aluminiumflaschen sind die Magnete wirkungslos. Für ein möglichst genaues Messergebnis das Produkt nicht auf einer weichen oder schiefen Oberfläche wie z.B. Teppich, Sand, Erde etc. platzieren.
- Das Produkt auf eine trockene, harte, ebene, waagerechte Fläche stellen.
- Es wird empfohlen, vor jedem Austausch einer Gasflasche eine Nullpunkt-Kalibrierung der Waage durchzuführen. Dies kann über die mobile Anwendung (App) erfolgen.
- Vor dem Wiegen sollten immer Anlagenteile (Druckregler, Ventile, Schlauchleitungen usw.) an einer Gasflasche montiert sein, bevor eine Gasflasche oder eine neue Gasflasche auf das Produkt gestellt wird.
- Beim Aufsetzen der Gasflasche auf diesem Produkt Ⓑ ist darauf zu achten, dass die Flasche nicht aus der Höhe fallen zulassen, sondern vorsichtig aufsetzen.

Um das Produkt am Boden zu positionieren, kann die Gasflasche leicht angekippt werden. Abschließend die Gasflasche wieder in senkrechte Position bringen.
ⓘ Bei laufender Messung (Wiegung) keinen Fremdkörper auf die Gasflasche legen oder die Gasflasche bewegen, da dieses zu ungenauen Messergebnissen führt.

Bedienen der Standfüße

HINWEIS
Verletzung der Finger / Hand Einklappen!
Kann zum Einklemmen der Finger / Hand zwischen dem beweglichen und festen Teil des Produktes führen.
- Standfüße vorsichtig ein- oder ausklappen!

HINWEIS
Die Gasflasche muss während der Entnahme aufrecht stehen.
- Ausschließlich aus der gasförmigen Phase entnehmen.
- Die Gasflasche muss gegen Umfallen gesichert sein.
- Gasflasche vor Überhitzung durch Strahlungs- und Heizungswärme schützen.
- Einschlägige Installationsvorschriften der entsprechenden Länder beachten!

FÜLLSTANDSANZEIGE VIA APP

Um alle Funktionen der benutzerfreundlichen App nutzen zu können, wird ein mobiles Endgerät (Smartphone o. Tablet) mit Bluetooth 4.0 oder höher benötigt. Unter der Adresse **http://www.senso4s.com** finden Sie ausführliche Informationen zum senso4s_App_Quick_Guide oder über den QR Code
① Benachrichtigungen
② Verbrauchsprognose
③ Statistiken
④ Senso4s Einstellungen
⑤ Füllstand ⑥ App Einstellungen

EN

ASSEMBLY

Before assembly, check that the product is complete and has not suffered any damage during transport.

Requirements for the operator
Before using this product, the operator must read the assembly and installation instructions carefully.

This device is not a toy. Keep out of the reach of children.

⚠WARNING
Cardiac pacemakers!
Magnets can influence the function of cardiac pacemakers and implanted defibrillators.
A pacemaker can be switched to test mode and lead to the person feeling unwell.
- Under certain circumstances, defibrillators may stop working.
- If you have either of these devices, please remain an adequate distance away from magnets.
- Warn people who may have either of these about the proximity of magnets.

Handling batteries

⚠CAUTION
- Do not charge the batteries!
- Do not open the batteries with force!
- Observe the polarity (+/–)!
- Do not short-circuit the batteries!
- Do not expose the batteries to high levels of heat, such as direct sunlight, fire, etc.

NOTICE Do not use rechargeable batteries to supply the product with power!
1. Unscrew the battery compartment on the underside, insert new batteries (3 batteries type AAA 1.5 V, not included) into the level gauge while observing the polarity “+” and “–”.
2. Close the battery compartment again.

Magnets are integrated into the adjustable stands Ⓐ of the Senso4, but they only work with steel bottles. With plastic or aluminium bottles, the magnets are ineffective. To active the rated weighing accuracy, please do not place the product on soft surface such a carpet or rug, sand, soil etc.
- Please place the product on a hard, flat horizontal surface.
- It is very advisable to perform scale tare calibration before each replacement of a gas cylinder. This can be done via mobile application.
- You should always mount gas cylinders equipment (regulators, valves, hose lines and tubing, etc.) on a gas cylinder prior placing a gas cylinder or a new gas cylinder on this product.
- When placing the gas cylinder on this product Ⓑ, please do not drop the cylinder from a height, but place it cautiously on the level gauge.

Try to lean gas cylinder in one direction, then mount product on the bottom and finally lean cylinder back in a vertical position.
ⓘ When there is measurement in progress do not place any foreign object on top of the gas cylinder, since this will yield inaccurate readings. Even do not shake or kick gas cylinder.

Operating the stand

NOTICE
Injuring your finger / hand when folding!
Can lead to fingers / hands becoming trapped between the moving and fixed parts of the product.
- Fold the stands in/out carefully!

NOTICE
The LPG cylinder must be upright when gas is being withdrawn.
- Withdraw only from the gaseous phase.
- The cylinder must be prevented from toppling over.
- Protect cylinders against radiant heat or heat from heating appliances.
- Observe the relevant installation regulations in the respective countries.

FILLING LEVEL DISPLAY VIA APP

In order to be able to use all functions of the use-friendly app, a mobile device (smartphone or tablet) with Bluetooth 4.0 or higher is required. You can find detailed information about the senso4s_App_Quick_Guide at **http://www.senso4s.com** or via the QR code.
① Notifications
② Consumption forecast
③ Statistics
④ Senso4s settings
⑤ Filling level
⑥ App settings

FR

MONTAGE

Avant le montage, vérifier si le produit fourni a été livré dans son intégralité et s'il présente d'éventuelles avaries de transport.
Exigences posées à l’utilisateur
Avant d’utiliser ce produit, l’utilisateur doit avoir lu attentivement la notice de montage et d’utilisation.

Cet appareil n'est pas un jouet et il n'est pas destiné aux enfants !

⚠AVERTISSEMENT
Stimulateur cardiaque !
Les aimants peuvent affecter le fonctionnement des stimulateurs cardiaques et des défibrillateurs implantés.
Un stimulateur cardiaque peut passer en mode de test et provoquer un malaise.
- Dans certains cas, un défibrillateur ne fonctionne plus.
- Si vous portez de tels appareils, observez une distance suffisante par rapport aux aimants.
- Mettez les porteurs de tels appareils en garde d'approcher les aimants.

Manipulation des batteries

⚠ATTENTION
- Ne pas recharger les batteries !
- Ne pas ouvrir les batteries avec violence !
- Respecter la polarité (+/–) !
- Ne pas court-circuiter les batteries !
- Ne pas exposer les batteries à la chaleur, comme p. ex., le rayonnement solaire, feu, etc.

AVIS
Ne pas utiliser les batteries rechargeables pour l'alimentation en énergie du produit !
1. Visser le compartiment des batteries sur la face inférieure, introduire les batteries neuves (3 batteries de type AAA 1,5 V, non fournies) dans l’indicateur de niveau en respectant la polarité « + » et « – ».
2. Refermer le compartiment des batteries.

Des aimants sont intégrés dans les pieds d'appui réglables Ⓐ du Senso4s, qui ne fonctionnent qu'avec les bouteilles en acier et qui restent sans effet avec les bouteilles en plastique et en aluminium. Pour obtenir un résultat de mesurage le plus exact possible, ne pas poser le produit sur une surface oblique, comme p. ex., le tapis, le sable, la terre, etc.
- Poser le produit sur une surface sèche, dure, plane et horizontale.
- Il est recommandé d'effectuer un calibrage du point de zéro de la balance avant chaque remplacement de bouteille de gaz. Cela peut être effectué via l'application mobile.
- Avant le pesage, les éléments du système (détendeur de pression, vannes, tuyaux flexibles, etc.) devraient être toujours montés sur une bouteille de gaz, avant qu'une bouteille de gaz ou une nouvelle bouteille de gaz soit posée sur le produit.
- Lors du placement de la bouteille de gaz sur ce produit Ⓑ, veiller à ce que la bouteille ne chute pas du haut, mais qu'elle soit précautionneusement posée.

Pour positionner le produit sur le sol, la bouteille de gaz peut être légèrement basculée. Ensuite, remettre la bouteille de gaz en position verticale.
ⓘ Pendant le mesurage (pesage), ne pas poser de corps étrangers sur la bouteille de gaz et ne pas bouger la bouteille de gaz afin de ne pas fausser les résultats de mesure.

Utilisation des pieds d'appui

AVIS **Blessure aux doigts / à la main lors du rabattement !**
Peut entraîner le pincement des doigts / de la main entre les pièces mobile et fixe du produit.
- Plier et replier prudemment les pieds d'appui !

AVIS **La bouteille de gaz liquéfié doit être en position verticale pendant le soutirage.**
- Le soutirage du gaz s’effectue uniquement à l’état gazeux.
- La bouteille de gaz doit être sécurisée contre les risques de chute.
- Protéger la bouteille de gaz contre une éventuelle surchauffe due à des sources de chaleur telles que rayonnement et chauffage.
- Respecter les prescriptions d’installation en vigueur dans les pays concernés !

AFFICHAGE DU NIVEAU DE REMPLISSAGE VIA L'APPLICATION

Pour pouvoir utiliser toutes les fonctions de l'application facile à utiliser, un terminal mobile (Smartphone ou tablette) avec Bluetooth 4.0 ou plus sera nécessaire. Sur **http://www.senso4s.com**, vous trouverez des informations détaillées concernant le senso4s_App_Quick_Guide, ou via le code QR.
① Notifications
② Pronostic de consommation
③ Statistiques
④ Réglages du Senso4s
⑤ Niveau de remplissage ⑥ Réglages de l'app

NL

MONTAGE

Controleer het product voor montage op transportschade en volledigheid.

Eisen aan de gebruiker
De gebruiker dient de montage- en gebruiksaanwijzing zorgvuldig door te lezen alvorens het product te gebruiken.
Dit product is geen speelgoed en mag niet in de handen van kinderen terechtkomen!

⚠WAARSCHUWING
Pacemakers!
Magneten kunnen de werking van pacemakers en geïmplanteerde defibrillatoren beïnvloeden.
Een pacemaker kan in de testmodus geschakeld worden en onpasselijkheid veroorzaken.
- Onder bepaalde omstandigheden functioneert een defibrillator niet meer.
- Bewaar als drager van dergelijke afstanden een voldoende afstand ten opzichte van magneten.
- Waarschuw drager van dergelijke apparaten voor nadering van magneten.

Omgang met batterijen

⚠VOORZICHTIG
- Batterijen niet opladen!
- Batterijen niet met geweld openen!
- Polariteit (+/–) in acht nemen!
- Batterijen niet kortsluiten!
- Batterijen niet aan grote hitte blootstellen, zoals bv. zonnestralen, vuur enz.

LET OP Herlaadbare batterijen niet voor de stroomvoeding van het product gebruiken!
1. Batterijvak aan de onderkant open schroeven, nieuwe batterijen (3 batterijen type AAA 1,5 V, niet in de leveringsomvang inbegrepen) met inachtneming van de polariteit ‘+’ en ‘–’ in de vulniveaumeter plaatsen.
2. Batterijvak weer sluiten.

In de instelbare standpootjes Ⓐ van de Senso4s zijn magneten verwerkt, die echter enkel bij stalen flessen functioneren; bij flessen uit kunststof of aluminium zijn de magneten zonder effect. Voor een zo nauwkeurig mogelijk meetresultaat het product niet op een zacht of scheef oppervlak plaatsen, zoals bv. tapijt, zand, aarde enz.
- Het product op een droog, hard, effen, horizontaal vlak zetten.
- Het strekt tot aanbeveling, vóór iedere vervanging van een gasfles een nulpuntkalibrering van de weegschaal uit te voeren. Dit kan via de mobiele toepassing (app) geschieden.
- Vóór het wegen dienen steeds installatieonderdelen (drukregelaars, ventielen, slangleidingen enz.) aan een gasfles gemonteerd te zijn, vooraleer een gasfles of een nieuwe gasfles op het product wordt gezet.
- Bij het plaatsen van de gasfles op dit product Ⓑ moet erop gelet worden dat de fles niet vanuit de hoogte valt, maar voorzichtig wordt neergezet.

Om het product aan de bodem te positioneren kan de gasfles lichtelijk gekanteld worden. Ten slotte de gasfles weer in verticale positie brengen.
ⓘ Bij een lopende meting (weging) geen vreemde lichamen op de gasfles leggen en de gasfles niet bewegen, daar dit tot onnauwkeurige meetresultaten leidt.

Bedienen van de standpootjes

LET OP
Letsels aan de vingers / hand bij inklappen!
Kan tot het inklemmen van vingers / de hand tussen het beweeglijke en vaste deel van het product leiden.
- Standpootjes voorzichtig in- of uitklappen!

LET OP
De gasfles moet tijdens de uitname rechtop staan.
- Tap het gas uitsluitend in de gasvormige fase af.
- Voorkom dat de gasfles kan omvallen.
- Bescherm de gasfles tegen oververhitting door zonlicht en verwarming.
- Neem de toepasselijke installatievoorschriften van het desbetreffende land in acht!

VULNIVEAUWEERGAVE VIA APP

Om alle functies van de gebruiksvriendelijke app te kunnen gebruiken, is een mobiel eindtoestel (smartphone of tablet) met bluetooth 4.0 of hoger benodigd. Op het adres **http://www.senso4s.com** vindt u uitvoerige informatie bij de senso4s_App_Quick_Guide of via de QR-code.
① mededelingen
② verbruiksprognose
③ statistieken
④ Senso4s-instellingen
⑤ vulniveau ⑥ appinstellingen

IT

MONTAGGIO

Prima del montaggio, verificare che il prodotto non presenti danni dovuti al trasporto e sia completo.

Requisiti per l'operatore
L'operatore deve leggere attentamente le istruzioni di montaggio e di utilizzo prima di iniziare a usare il prodotto.
Questo prodotto non è un giocattolo e dev’essere tenuto lontano dalla portata dei bambini!

⚠AVVERTENZA
Pacemaker!
I magneti possono incidere sul funzionamento di pacemaker e di defibrillatori impiantati.
Nel pacemaker può essere azionata la modalità test e causare malessere.
- A seconda dei casi è possibile che un defibrillatore smetta di funzionare.
- I portatori di tali dispositivi devono mantenere un’adeguata distanza dai magneti.
- Avvertire i portatori di tali dispositivi prima che si avvicinino ai magneti.

Gestione delle batterie

⚠ATTENZIONE
- Non caricare le batterie!
- Non aprire le batterie con la forza!
- Fare attenzione ai poli (+/–)!
- Non cortocircuitare le batterie!
- Non esporre le batterie a fonti di calore elevate, come ad es. ai raggi solari, al fuoco ecc.

NOTA Non utilizzare le batterie ricaricabili per l’alimentazione elettrica del prodotto!
1. Svitare l’alloggiamento per le batterie dal lato inferiore, inserire nell’indicatore del livello di riempimento le nuove batterie (3 batterie tipo AAA 1,5 V, non comprese nella fornitura) prestando attenzione ai poli “+” e “–”.
2. Richiudere l’alloggiamento delle batterie.

Nei supporti regolabili Ⓐ del Senso4s sono inseriti dei magneti che tuttavia funzionano soltanto con bombole in acciaio, per le bombole in plastica o in alluminio i magneti non hanno alcuna efficacia. Per ottenere un risultato di misurazione il più possibile esatto, non posizionare il prodotto su una superficie morbida o inclinata come ad es. tappeti, sabbia, terra ecc.
- Posizionare il prodotto su una superficie asciutta, dura, piana, orizzontale.
- Si raccomanda di eseguire una calibrazione del punto zero della bilancia prima di ciascuna sostituzione di una bombola del gas. Ciò può essere eseguito tramite un’applicazione mobile (app).
- Prima della pesatura, i componenti dell’impianto (regolatore di pressione, valvole, tubi flessibili ecc) devono sempre essere montati su una bombola del gas prima di posizionare una bombola del gas o una nuova bombola del gas sul prodotto.
- Quando si pone la bombola del gas su questo prodotto Ⓑ, fare attenzione a non far cadere la bombola dall’alto ma ad appoggiarla con cautela.

Per posizionare il prodotto per terra è possibile inclinare leggermente la bombola del gas. Riposizionare infine la bombola del gas in posizione verticale.
ⓘ Non disporre oggetti esterni sulla bombola del gas o muovere la bombola del gas a misurazione in corso (pesatura) in quanto ciò causerebbe un risultato di misurazione impreciso.

Gestione dei supporti

NOTA
Lesioni alle dita / mano incastrata!
Le dita / le mani possono restare incastrate tra le parti mobili e fisse del prodotto.
- Aprire o chiudere con cautela i supporti!

NOTA
La bombola del gas deve essere in piedi durante il prelievo.
- Prelevare solo in fase gassosa.
- Fissare la bombola del gas per impedirne la caduta.
- Proteggere la bombola del gas dal surriscaldamento dovuto al calore radiante e del riscaldamento.
- Osservare le disposizioni per l’installazione del paese di utilizzo!

INDICATORE DI LIVELLO DI RIEMPIMENTO VIA APP

Per poter utilizzare tutte le funzioni della pratica app serve un terminale mobile (smartphone o tablet) con Bluetooth 4.0 o superiore. Maggiori informazioni su senso4s_App_Quick_Guide o sul codice QR sono disponibili all’indirizzo **http://www.senso4s.com.**
① Notifiche
② Previsione di consumo
③ Statistiche
④ Impostazioni Senso4s
⑤ Livello di riempimento
⑥ Impostazioni app

DE	EN	FR	NL	IT
Unter der Adresse http://www.senso4s.com finden Sie den Download-Link zur App **senso4s** oder **im Apple App Store** https://itunes.apple.com/de/app/senso4s-app/id1447741983?mt=8 oder über den QR Code.	You can find the download link for the **senso4s** app at http://www.senso4s.com or **in the Apple App Store** https://itunes.apple.com/de/app/senso4s-app/id1447741983?mt=8 or via the QR code.	Sur http://www.senso4s.com, vous trouverez le lien vers le téléchargement de l'application **senso4s,** ou **dans l'Apple App Store** https://itunes.apple.com/de/app/senso4s-app/id1447741983?mt=8 ou via le code QR.	Op het adres http://www.senso4s.com vindt u de downloadlink naar de app **senso4s** of **in de Apple App Store** https://itunes.apple.com/de/app/senso4s-app/id1447741983?mt=8 of via de QR-code.	Il link di download dell'app **senso4s** è disponibile all'indirizzo http://www.senso4s.com o nell'**Apple App Store** https://itunes.apple.com/de/app/senso4s-app/id1447741983?mt=8 o tramite codice QR.
Unter der Adresse http://www.senso4s.com finden Sie den Download-Link zur App **senso4s** oder im **Google Play Store** https://play.google.com/store/apps/details?id=com.companyname.Senso4sProject o. über den QR Code	You can find the download link for the **senso4s** app at http://www.senso4s.com or **in the Google Play Store** https://play.google.com/store/apps/details?id=com.companyname.Senso4sProject or via the QR code.	Sur http://www.senso4s.com, vous trouverez le lien vers le téléchargement de l'application **senso4s,** ou dans **Google Play Store** https://play.google.com/store/apps/details?id=com.companyname.Senso4sProject ou via le code QR.	Op het adres http://www.senso4s.com vindt u de downloadlink naar de app **senso4s** of **in de Google Play Store** https://play.google.com/store/apps/details?id=com.companyname.Senso4sProject of via de QR-code.	Il link di download dell'app **senso4s** è disponibile all'indirizzo http://www.senso4s.com o nel **Google Play Store** o tramite codice QR. https://play.google.com/store/apps/details?id=com.companyname.Senso4sProject

INBETRIEBNAHME

- App (für Android und iOS) auf Smartphone oder Tablet herunterladen (einmalig bei Erstinstallation),
- Verbindung via Bluetooth zwischen App und Senso4s herstellen (0,5 m Distanz einmalig bei Erstinstallation),
- Parameter wie Tara- und Füllgewicht eingeben,
- App zeigt den aktuellen Füllstand in Volumenprozent mit einer Messgenauigkeit von ± 1 % an,
- Bluetooth Signalreichweite 20 m nach Erstinstallation.

(i) Um die Messergebnisse nicht zu verfälschen, empfehlen wir eine möglichst genaue Eingabe der Parameter (Tara- und Füllgewicht) sowie die jeweilige Gasflasche immer mit dem gleichen Zubehör zu wiegen.

START-UP

- download the app (for Android and iOS) on your smartphone or tablet (once during initial installation),
- connect the app and Senso4s via Bluetooth (0.5 m distance once during initial installation),
- enter the parameters such as tare and filling weight,
- the app displays the current filling level with a measuring accuracy of ± 1 %,
- Bluetooth signal range 20 m after initial installation.

(i) In order to keep the measuring results accurate, we recommend being as precise as possible when entering the parameters (tare and filling weight) as well as always weighing the gas cylinder with the same accessories.

MISE EN SERVICE

- télécharger l'application (pour Android et iOS) sur le Smartphone ou la tablette (une fois lors de l'installation initiale),
- établir la connexion entre l'application et Senso4s via Bluetooth (à 0,5 m de distance, une fois lors de l'installation initiale),
- entrer les paramètres comme le poids à vide et le poids de remplissage,
- l'app affiche le niveau de remplissage actuel en % par volume avec une précision de mesure de ± 1 %.
- porté du signal de Bluetooth 20 m après l'installation initiale. (i) Pour ne pas fausser les résultats de mesurage, nous recommandons d'entrer les paramètres (poids à vide et poids de remplissage) le plus exacte possible et de peser chaque bouteille de gaz toujours avec les mêmes accessoires.

INBEDRIJFSTELLING

- app (voor Android en iOS) op smartphone of tablet downloaden (eenmalig bij de eerste installatie),
- verbinding via bluetooth tussen app en Senso4s tot stand brengen 0,5 m afstand eenmalig bij de eerste installatie),
- parameters als tarra- en vulgewicht invoeren,
- app toont het actuele vulniveau in volumeprocent met een meetnauwkeurigheid van ± 1 %,
- reikwijdte van bluetooth-signaal 20 m na eerste installatie.

(i) Teneinde de meetresultaten niet te vervalsen, adviseren wij een zo precies mogelijke invoer van de parameters (tarra- en vulgewicht) alsook dat de desbetreffende gasfles steeds met hetzelfde toebehoren gewogen wordt.

MESSA IN SERVIZIO

- scaricare l'app (per Android e iOS) su smartphone o tablet (una sola volta durante la prima installazione),
- creare una connessione Bluetooth tra l'app e Senso4s (distanza di 0,5 m una sola volta durante la prima installazione),
- inserire i parametri come tara e peso di riempimento),
- l'app mostra il livello di riempimento attuale come percentuale di volume con una precisione di misurazione di ± 1 %,
- portata del segnale Bluetooth 20 m dopo la prima installazione.

(i) Per non alterare i risultati misurati si raccomanda di inserire nel modo più preciso possibile i parametri (tara e peso di riempimento) così come di pesare sempre la rispettiva bombola del gas con gli stessi accessori.

BEDIENUNG

- Benutzen Sie dieses Produkt erst, nachdem Sie die Montage- und Bedienungsanleitung aufmerksam gelesen haben.
- Beachten Sie zu Ihrer Sicherheit alle Sicherheitshinweise dieser Anleitung.
- Verhalten Sie sich verantwortungsvoll gegenüber anderen Personen.

OPERATION

- Use this product only when you have carefully read the assembly and operating manual.
- For your own safety, observe all the safety notes in this assembly and operating manual.
- Please also consider the safety of others.

COMMANDE

- N'utilisez ce produit qu'après avoir lu attentivement la notice de montage et de service.
- Pour votre sécurité, respectez toutes les consignes de sécurité figurant dans cette notice de montage et de service.
- Ayez un comportement responsable par rapport aux autres personnes.

BEDIENING

- Gebruik dit product pas nadat u de montage- en gebruiksaanwijzing zorgvuldig heeft doorgelezen.
- Neem voor uw veiligheid alle veiligheidsvoorschriften in deze montage- en gebruiksaanwijzing in acht.
- Gedraag uzelf verantwoordelijk ten opzichte van anderen.

UTILIZZO

- Prima di iniziare a usare il prodotto, leggere attentamente le istruzioni di montaggio e di utilizzo.
- Per vostra sicurezza siete pregati di seguire tutte le avvertenze per la sicurezza fornite nelle presenti istruzioni di montaggio e di utilizzo.
- Adottare un comportamento responsabile onde garantire la sicurezza delle altre persone.

AUSTAUSCH

Austausch der Batterien
1. Batteriefach auf der Unterseite öffnen, leere Batterien aus dem Füllstandsmesser entnehmen und neue Batterien (3 Batterien Typ AAA 1,5 V) mit Beachtung der Polarität „+" und „-" in den Füllstandsmesser einlegen. 2. Batteriefach wieder schließen.

REPLACEMENT

Replacing the batteries
1. Open the battery compartment on the underside, remove the old batteries from the filling level gauge and insert new batteries (3 batteries type AAA 1.5 V) into the filling level gauge while observing the polarity "+" and "–". 2. Close the battery compartment again.

REMPLACEMENT

Remplacement des batteries
1. Ouvrir le compartiment des batteries sur la face inférieure, retirer les batteries vides et introduire les batteries neuves (3 batteries de type AAA 1,5 V,) dansl'indicateur de niveau en respectant la polarité « + » et « – ». 2. Refermer le compartiment des batteries.

VERVANGING

Vervanging van de batterijen
1. Batterijvak aan de onderkant open schroeven, lege batterijen uit de vulniveaumeter nemen en nieuwe batterijen (3 batterijen type AAA 1,5 V) met inachtneming van de polariteit '+' en '-' in de vulniveaumeter plaatsen. 2. Batterijvak weer sluiten.

SOSTITUZIONE

Sostituzione delle batterie
1. Aprire l'alloggiamento per le batterie dal lato inferiore, rimuovere le batterie scariche dall'indicatore del livello di riempimento e inserirvi le nuove batterie (3 batterie tipo AAA 1,5 V) prestando attenzione ai poli "+" e "–". 2. Richiudere l'alloggiamento delle batterie.

FEHLERBEHEBUNG

Fehlerursache → Maßnahme

⚠ Gasgeruch!
Ausströmendes Flüssiggas ist extrem entzündbar! Kann zu Explosionen führen.
→ Gaszufuhr schließen!
→ Keine elektrischen Schalter betätigen!
→ Nicht im Gebäude telefonieren!
→ Räume gut belüften!
→ Flüssiggasanlage außer Betrieb nehmen!
→ Fachbetrieb beauftragen!

App wird nicht heruntergeladen:
→ Internetverbindung am mobilem Endgerät herstellen, App laden.

Keine Bluetooth-Verbindung bei erstmaliger Inbetriebnahme:
→ Bluetooth einschalten, mobiles Endgerät sehr nah (0,5 m) an Senso4s halten.

Bluetooth nicht aktiviert oder gestört:
→ Bluetooth-Verbindung herstellen.
→ Maximale Entfernung von 20 m zwischen mobilem Endgerät und Senso4s nicht überschreiten.
→ Störstrahlungen vermeiden.

Eingabe falscher Parameter:
→ Parameter wie Tara- und Füllgewicht neu eingeben.

Batterien sind leer:
→ Neue Batterien einlegen, siehe AUSTAUSCH.

TROUBLESHOOTING

Fault cause → Action

⚠ Gas smell!
Leaking LPG is extremely flammable! Can cause explosions.
→ Close the gas supply.
→ Do not use any electric switches.
→ Do not use a phone in the building.
→ Ventilate rooms well.
→ Shut down the LPG system.
→ Contact a specialised company.

App is not downloaded:
→ Set up the internet connection on the mobile device, load the app.

No Bluetooth connection during the initial start-up:
→ Switch on Bluetooth, hold the mobile device very close (0.5 m) to Senso4s.

Bluetooth connection not activated or disrupted:
→ Set up Bluetooth connection.
→ Do not exceed the maximum distance of 20 m between the mobile device and Senso4s.
→ Avoid disruptive radiation.

Wrong parameters entered:
→ Re-enter the parameters such as tare and filling weight.

Batteries are dead:
→ Insert new batteries, see REPLACEMENT.

DEPANNAGE

Cause de la panne → Remède

⚠ Odeur de gaz ! Le gaz de pétrole liquéfié qui s'écoule est hautement inflammable ! Peut provoquer des explosions.
→ Fermer l'alimentation de gaz !
→ N'actionner aucun interrupteur électrique !
→ Ne pas téléphoner à l'intérieur du bâtiment !
→ Bien aérer les locaux !
→ Mettre l'installation de GPL hors service !
→ Charger une entreprise spécialisée !

L'application n'est pas téléchargée :
→ Établir la connexion Internet sur le terminal mobile, télécharger l'application.

Pas de connexion Bluetooth pendant la mise en service initiale :
→ Activer Bluetooth, rapprocher (0,5 m) le terminal mobile du Senso4s.

Connexion Bluetooth non activée ou perturbée :
→ Établir la connexion Bluetouth.
→ Ne pas dépasser la distance maximale de 20 m entre le terminal mobile et Senso4s.
→ Éviter les rayonnements parasites.

Saisie de paramètres erronés :
→ Entrer de nouveaux les paramètres comme le poids à vide et le poids de remplissage.

Les batteries sont vides :
→ Introduire de nouvelles batteries, voir REMPLACEMENT.

OPLOSSING VAN DE STORING

Storingsoorzaak → Maatregel

⚠ Gaslucht!
Uitstromend vloeibaar gas is extreem ontvlambaar! Explosiegevaar.
→ Gastoevoer sluiten!
→ Geen elektrische schakelaars bedienen!
→ Niet telefoneren in het gebouw!
→ Ruimtes goed ventileren!
→ Installatie met vloeibaar gas buiten gebruik nemen!
→ Neem een vakman in de arm!

App wordt niet gedownload:
→ Internetverbinding met mobiel eindtoestel tot stand brengen, app laden.

Geen bluetooth-verbinding bij de eerste inbedrijfstelling:
→ Bluetooth inschakelen, mobiel eindtoestel zeer dicht (0,5 m) bij Senso4s houden.

Bluetooth-verbinding niet geactiveerd of gestoord:
→ Bluetooth-verbinding tot stand brengen.
→ De maximale afstand van 20 m tussen mobiel eindtoestel en Senso4s niet overschrijden.
→ Storende stralingen voorkomen.

Invoer van verkeerde parameters:
→ Parameters als tarra- en vulgewicht opnieuw invoeren.

Batterijen zijn leeg:
→ Nieuwe batterijen plaatsen; zieVERVANGING.

RIMOZIONE DEGLI ERRORI

Ricerca degli errori → Provvedimento

⚠ Odore di gas!
Le fuoriuscite di gas liquido sono estremamente infiammabili! Pericolo di esplosioni.
→ Interrompere l'alimentazione di gas.
→ Non attivare interruttori elettrici!
→ Non effettuare telefonate nell'edificio.
→ Arieggiare bene gli ambienti!
→ Mettere fuori servizio l'impianto di gas liquido.
→ Contattare un'azienda specializzata!

Impossibile scaricare l'app:
→ Creare una connessione internet nel terminale mobile, caricare l'app.

Nessuna connessione Bluetooth durante la prima messa in funzione:
→ Accendere il Bluetooth, tenere il terminale mobile nelle immediate vicinanze (0,5 m) del Senso4s.

Connessione Bluetooth non attiva o disturbata:
→ Creare una connessione Bluetooth.
→ Non superare la distanza massima di 20 m tra il terminale mobile e il Senso4s.
→ Impedire emissioni parassite.

Inserimento di parametri errati:
→ Reinserire i parametri come tara e peso di riempimento.

Le batterie sono scariche:
→ Inserire batterie nuove, vedi SOSTITUZIONE.

ENTSORGEN

Um die Umwelt zu schützen, dürfen unsere Elektro- und Elektronikaltgeräte nicht mit dem Hausmüll entsorgt werden.
Am Ende ihrer Lebensdauer, ist jeder Endverbraucher verpflichtet, Altgeräte getrennt vom Hausmüll, z.B. bei einer Sammelstelle seiner Gemeinde/ seines Stadtteils abzugeben. Damit wird gewährleistet, dass die Altgeräte fachgerecht verwertet und negative Auswirkungen auf die Umwelt vermieden werden. Entladene Batterien sind bei Sammelstellen oder im Handel abzugeben. Unsere Registrierungsnummer bei der Stiftung Elektro-Altgeräte-Register („EAR") lautet: WEEE-Reg.-Nr. DE 78472800.

DISPOSAL

To protect the environment, our electrical and electronic appliances may not be disposed of along with household waste.
At the end of its lifespan, each end user is obligated to pass old appliances to a district or area collection point, separate from household waste. This ensures that old appliances are disposed of properly and negative effects on the environment are avoided. Discharged batteries should be deposited at collection stations or in shops with collection facilities. Our registration number for the electrical old appliances register (EAR) is: WEEE-Reg.-No. DE 78472800.

ÉLIMINATION

Afin de protéger l'environnement, nos déchets d'équipements électriques et électroniques ne doivent pas être jetés avec les ordures ménagères.
A la fin de sa durée de vie, chaque utilisateur final est tenu de jeter les appareils usagés séparément des ordures ménagères, par exemple dans un point de collecte situé dans sa commune ou son quartier. Ceci garantit que les anciens équipements sont recyclés de manière professionnelle et que les effets négatifs sur l'environnement sont évités. Les piles déchargées doivent être remises aux points de collecte ou chez les commerçants. Notre numéro d'enregistrement auprès de la Stiftung Elektro-Altgeräte-Register ("EAR") est : WEEE-Reg.-Nr. DE 78472800 (Numéro d'enregistrement DEEE) .

AFVOEREN

Om het milieu te beschermen mogen onze afgedankte elektrische en elektronische toestellen niet met het gewone huisvuil meegegeven worden. Iedere eindgebruiker is verplicht, afgedankte toestellen aan het eind van hun levensduur gescheiden van het gewone huisvuil in te leveren bij een inzamelpunt van zijn of haar gemeente / stadsgedeelte. Hierdoor wordt gewaarborgd dat de afgedankte toestellen vakkundig gerecycled worden en dat negatieve effecten op het milieu worden voorkomen. Lege batterijen dienen bij inzamelpunten of bij desbetreffende winkels ingeleverd te worden. Ons registratienummer bij de stichting Elektro-Altgeräte-Register ('EAR') luidt: WEEE-Reg.-Nr. DE 78472800.

SMALTIMENTO

Per tutelare l'ambiente, i rifiuti dei nostri apparecchi elettrici ed elettronici non devono essere smaltiti insieme ai rifiuti domestici.
Al termine della loro durata di vita, ogni utente finale è tenuto a smaltire gli apparecchi elettrici usati separatamente dai rifiuti domestici, ad es. presso un centro di raccolta del suo comune/quartiere. In questo modo viene garantito che gli apparecchi elettrici usati vengano riciclati e che vengano impediti effetti negativi sull'ambiente. Le batterie scariche devono essere consegnate ai centri di raccolta o ai negozi.
Il nostro numero di registrazione presso la fondazione del registro per gli apparecchi elettrici usati ("EAR") è il seguente: Direttiva WEEE n. DE 78472800.

TECHNISCHE DATEN

Umgebungstemperatur	-10 °C bis +40 °C
Gehäusewerkstoff	Kunststoff ABS / PC
Versorgungsspannung	3 Batterien Typ AAA 1,5V
Abmessungen (L x B x H)	200 x 172 (310) x 72 mm
Max. Gewichtsbelastung	45 kg
Wiegegenauigkeit	Messgenauigkeit +/- 1 %

TECHNICAL DATA

Ambient temperature	-10 °C to +40 °C
Housing material	ABS / PC
Supply voltage	3 type AAA batteries, 1.5 V
Dimensions (L x W x H)	200 x 172 (310) x 72 mm
Maximum weight load	45 kg
Scale accuracy	Measuring accuracy +/- 1 %

DONNÉES TECHNIQUES

Température ambiante	-10 °C à +40 °C
Matériau du boîtier	Plastique ABS / PC
Tension d'alimentation	3 batteries de type AAA 1,5 V
Dimensions (l x l x h)	200 x 172 (310) x 72 mm
Charge pondérable max.	45 kg
Précision de pesage	Précision de mesure +/- 1 %

TECHNISCHE GEGEVENS

Omgevingstemperatuur	-10 °C tot +40 °C
Materiaal behuizing	Kunststof ABS / PC
Voedingsspanning	3 batterijen type AAA 1,5 V
Afmetingen (L x B x H)	200 x 172 (310) x 72 mm
Max. gewichtsbelasting	45 kg
Weegnauwkeurigheid	Meetnauwkeurigheid +/- 1 %

DATI TECNICI

Temperatura ambiente	da -10 °C a +40 °C
Materiale della struttura	Plastica ABS / PC
Tensione di alimentazione	3 batterie tipo AAA 1,5 V
Dimensioni (L x P x A)	200 x 172 (310) x 72 mm
Carico di peso massimo	45 kg
Precisione di pesatura	Precisione di misurazione +/- 1 %

TECHNISCHE ÄNDERUNGEN

Alle Angaben in dieser Montage- und Bedienungsanleitung sind die Ergebnisse der Produktprüfung und entsprechen dem derzeitigen Kenntnisstand sowie dem Stand der Gesetzgebung und der einschlägigen Normen zum Ausgabedatum. Änderungen der technischen Daten, Druckfehler und Irrtümer vorbehalten.
Alle Abbildungen dienen illustrativen Zwecken und können von der tatsächlichen Ausführung abweichen.

TECHNICAL CHANGES

All the information contained in this assembly and operating manual is the result of product testing and corresponds to the level of knowledge at the time of testing and the relevant legislation and standards at the time of issue. We reserve the right to make technical changes without prior notice. Errors and omissions excepted. All figures are for illustration purposes only and may differ from actual designs.

MODIFICATIONS TECHNIQUES

Toutes les indications fournies dans cette notice de montage et de service résultent d'essais réalisés sur les produits et correspondent à l'état actuel des connaissances ainsi qu'à l'état de la législation et des normes en vigueur à la date d'édition. Sous réserve de modifications des données techniques, de fautes d'impression et d'erreurs. Toutes les images sont représentes à titre d'illustration et peuvent différer de la réalité.

TECHNISCHE WIJZIGINGEN

Alle opgaven in deze montage- en gebruiksaanwijzing zijn het resultaat van productcontrole en komen overeen met de huidige stand van de kennis en de stand van de wetgeving en de toepasselijke normen op de datum van afgifte. Wijzigingen van de technische gegevens, drukfouten en vergissingen zijn voorbehouden.
Alle afbeeldingen zijn bedoeld ter illustratie en kunnen afwijken van de feitelijke uitvoering.

MODIFICHE TECNICHE

Tutte le informazioni riportate nelle presenti istruzioni di montaggio e di utilizzo sono frutto delle verifiche eseguite sul prodotto e rispecchiano l'attuale stato della tecnica nonché della legislazione e delle norme pertinenti valide al momento della pubblicazione.
Con riserva di modifiche ai dati tecnici; salvo refusi ed errori. Le immagini hanno solo scolo illustrativo e possono divergere dall'esecuzione effettiva.

GEWÄHRLEISTUNG

Wir gewähren für das Produkt die ordnungsgemäße Funktion und Dichtheit innerhalb des gesetzlich vorgeschriebenen Zeitraums. Der Umfang unserer Gewährleistung richtet sich nach § 8 unserer Liefer- und Zahlungsbedingungen.

WARRANTY

We guarantee that the product will function as intended and will not leak during the legally specified period. The scope of our warranty is based on Section 8 of our terms and conditions of delivery and payment.

GARANTIE

Nous garantissons le fonctionnement conforme et l'étanchéité du produit pour la période légale prescrite. L'ampleur de notre garantie est régie par l'article 8 de nos conditions de livraison et de paiement.

GARANTIE

Wij garanderen voor het product de juiste werking en dichtheid binnen de wettelijk voorgeschreven periode. De omvang van deze garantie is beschreven in § 8 van onze leverings- en betalingsvoorwaarden.

GARANZIA

Il produttore garantisce il funzionamento corretto del prodotto e la tenuta dello stesso per la durata prevista per legge. La portata della garanzia offerta è disciplinata ai sensi dell'art. 8 delle nostre Condizioni di fornitura e pagamento.

Artikel-Nr. 9190050 a / Originalanleitung -DE-/ Ausgabe 02.2019

SENSO We control gas!
Hersteller: Senso4s d.o.o.
Štihova ulica 13 • 1000 Ljubljana, Slovenia, EU
E-Mail: info@senso4s.com

GOK
Vertrieb & Service
Regler- und Armaturen-Gesellschaft mbH & Co. KG
Obernbreiter Straße 2 - 18 • 97340 Marktbreit / Germany
Telefon: 09332 404-0 • Telefax: 09332 404-49
E-Mail: info@gok-online.de • Internet: www.gok-online.de • www.gok-blog.de