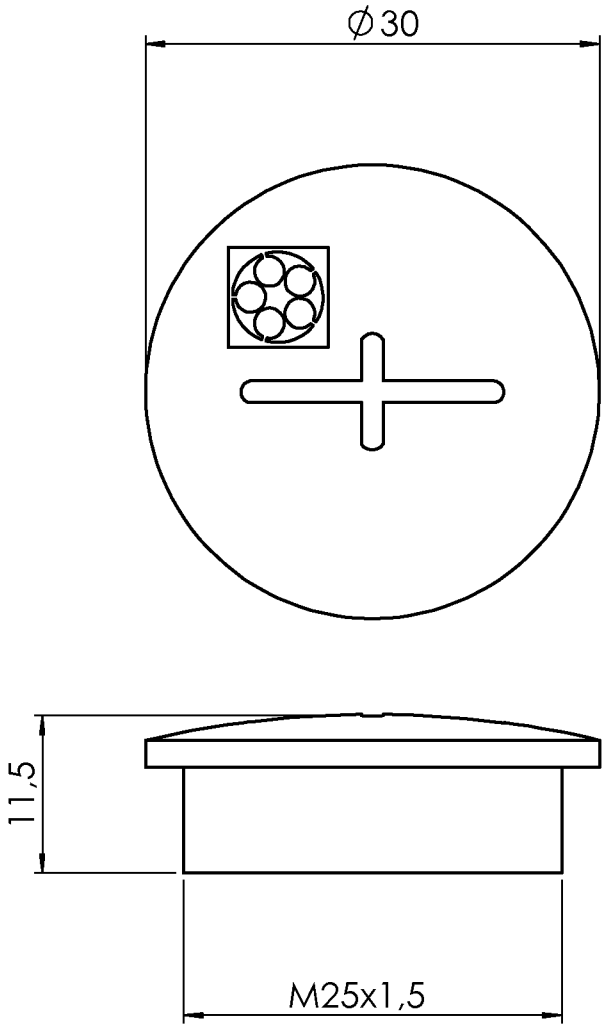

Blindstopfen metrisch mit O-Ring

M 25x1,5
Material: glasfaserverstärktes Poliamid
schwarz RAL 9005

Hersteller: Geissel
HerstellerNr: 775.2500.3

PDM-Status: F

freigegeben

Vers.	RevS	Änderungstext
00		

Oberfläche nach	Zul. Abweichung nach	Werkstoff	Norm	Halbzeug	Norm	Materialnr.
EN ISO 1302	DIN ISO 2768 M	-	-	-	-	-

Vers.	RevS	Änd.-Nr.	Datum	Name	Gewicht 0,0025 KG	Bearb. Name: MUELLER	Datum: 23.10.2013
00					Benennung	Projekt: -	

STOPFEN BLIND- Ø30X11,5 PA SCHWARZ

-

AL-KO
ALOIS KOBER GMBH
D-89359 Kötz

Materialnr. **1652078**

Klass.-Nr. 453708

Maßstab 2:1 | Bl.-Nr. 1 | Bl.-Anz. 1 | Format A4

Urspr. - | Ers. f. - | Ers. d. -

Vorlage Vers. 4.3.1 / 14.07.2005

1652078_Stopfen / Mittwoch, 23. Oktober 2013 16:07:25

Schutzvermerk nach DIN ISO 16016 beachten!!!

ausgegeben von: FENGLER 11.03.2021 09:15:52

Schutzvermerk nach DIN ISO 16016 beachten

© Alle Rechte bei AL-KO, auch für Schutzrechtsanmeldungen. Alle Verfügungsbefugnisse, wie Kopie- und Weitergaberechte, bei uns.